F 220 GT, F 225 GT,	FENDT	Geräteträger

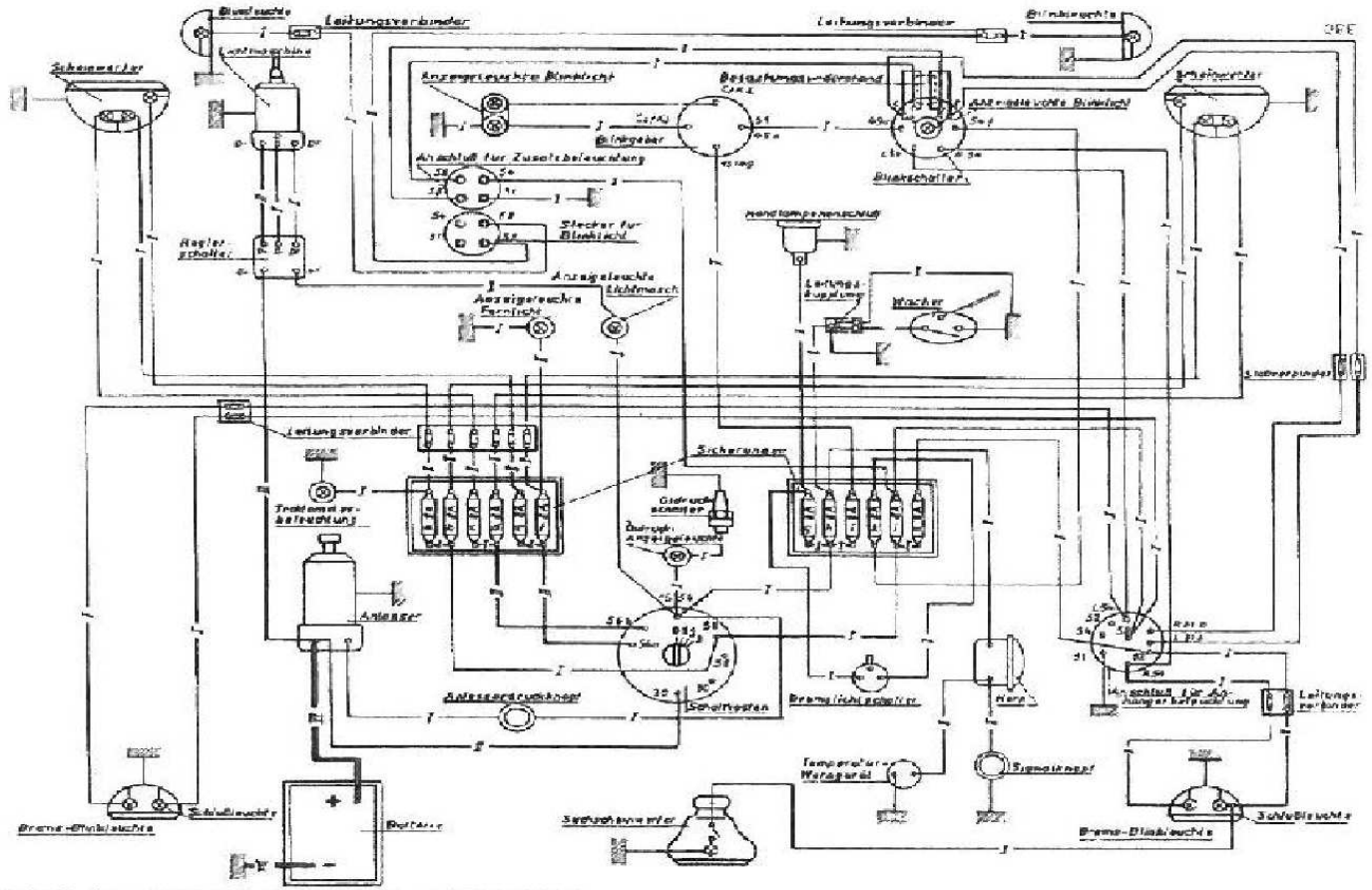

Schaltplan F 220 GT, F 220/1 GT und F 225 GT